Mise à jour importante

Un nouveau réglage de courant de charge à 24 A est disponible après la mise à jour de votre borne de recharge IYILO vers la version du micrologiciel V1.3.33 via l'application IYILO.
Si vous prévoyez d'installer la borne sur un disjoncteur de 30 A, veuillez d'abord mettre à jour le micrologiciel de la borne vers la version V1.3.33, puis régler le sélecteur rotatif interne sur la position 9.
La position 9 configurera alors la borne pour un courant de charge maximal de 24 A.
Le tableau « Réglage du sélecteur rotatif et options de disjoncteur » a également été mis à jour en conséquence, comme indiqué ci-dessous.

Remarque: Le nouveau réglage 24 A à la position 9 nécessite la version du micrologiciel V1.3.33 ou ultérieure. Si nécessaire, veuillez mettre à jour votre borne via l'application IYILO.

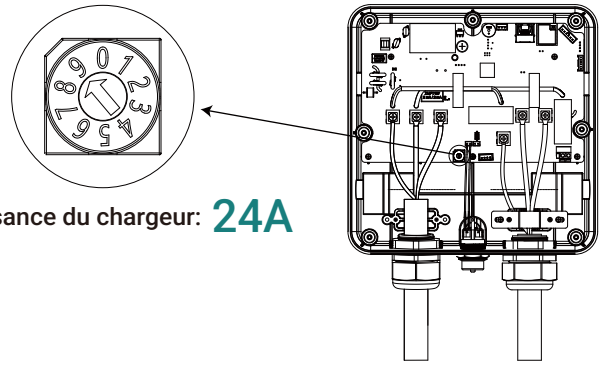

Puissance du chargeur: 24A

Réglage du commutateur rotatif et options de disjoncteur (IYILO-RA48)						
Position du commutateur rotatif	Puissance du chargeur	Calibre du disjoncteur	Taille min. du conducteur (75C)AWG L1/L2	Conducteur de mise à la terre min. (AWG)	PLUG-IN	Hardwired
9	24A	30A	8AWG Cuivre	10AWG Cuivre	OUI	OUI
3-8	48A	60A	6AWG Cuivre	10AWG Cuivre	NON	OUI
2	40A	50A	8AWG Cuivre	10AWG Cuivre	OUI	OUI
1	32A	40A	8AWG Cuivre	10AWG Cuivre	OUI	OUI
0	16A	20A	12AWG Cuivre	12AWG Cuivre	OUI	OUI
Rotary Switch setting & Circuit Breaker option (IYILO-RA40)						
9	24A	30A	8AWG Cuivre	10AWG Cuivre	OUI	Nous ne recommandons pas
2-8	40A	50A	8AWG Cuivre	10AWG Cuivre	OUI	Nous ne recommandons pas
1	32A	40A	8AWG Cuivre	10AWG Cuivre	OUI	Nous ne recommandons pas
0	16A	20A	12AWG Cuivre	12AWG Cuivre	OUI	Nous ne recommandons pas

IYILO

Électrifiez votre voyage

EMAIL: SUPPORT@IYILO.SHOP

IYILO

Bon voyage

Manuel d'installation et d'utilisation du chargeur IYILO

IYILO

Électrifiez votre voyage

Merci d'avoir choisi le chargeur VE IYILO pour débuter votre expérience de recharge intelligente. Nous sommes à vos côtés pour alimenter et protéger chaque kilomètre à venir.

Démarrez votre expérience de recharge en 2 étapes simples:

1. Installez votre chargeur VE en suivant le Manuel d'utilisation ou le Guide d'installation rapide.
2. Téléchargez l'application IYILO pour planifier, surveiller et contrôler votre recharge.

Besoin d'aide ?

Nous offrons un service après-vente complet et réactif pour répondre à toutes vos questions ou préoccupations concernant nos produits.

Nous sommes là pour vous :

EMAIL: SUPPORT@IYILO.SHOP

Votre expérience est ce qui compte le plus pour nous. Nous évoluons constamment, et vos retours nous aident à progresser.
N'hésitez pas à nous faire part de vos idées ou de vos questions—nous sommes à votre écoute pour continuer à nous améliorer.

IYILO — Borne de recharge résidentielle de niveau 2

Profitez pleinement de votre expérience avec IYILO !

AVIS: Éviter les déclenchements intempestifs (Double protection DDFT)

La borne de recharge pour VÉ IYILO est dotée d'un système de sécurité intégré avec disjoncteur différentiel de fuite à la terre (DDFT).

Selon le Code national de l'électricité (NEC), les circuits de prise standard NEMA 14-50 doivent être protégés par un disjoncteur DDFT en amont. Le fait de brancher notre borne sur une prise protégée par un DDFT crée une configuration de “double DDFT”. Cette installation peut provoquer un conflit entre les deux dispositifs de protection, entraînant de fréquents déclenchements intempestifs (fausses alarmes) pendant la recharge.

Recommandation d'installation:

Pour vous conformer pleinement aux codes de sécurité tout en éliminant le risque de faux déclenchements, nous vous recommandons vivement d'opter pour la version câblée (raccordement fixe). Selon le code NEC, les circuits de bornes de recharge (EVSE) câblés directement ne nécessitent pas de disjoncteur DDFT en amont, car la protection interne de l'appareil est suffisante. Le câblage direct garantit une recharge stable et sans interruption, tout en simplifiant la conformité au code.

Avant-propos

Après une année de perfectionnement continu, nous sommes fiers de vous présenter cette borne de recharge résidentielle pour VE, à la fois fiable et intelligente, conçue spécialement pour répondre à vos besoins. Nous espérons que ce produit simplifiera votre recharge au quotidien et vous offrira une expérience de recharge connectée exceptionnelle. Merci d’avoir choisi IYILO.
Cet équipement de recharge pour véhicule électrique (IRVE) est fabriqué pour offrir une performance sans souci pendant 3 ans, à condition d'être utilisé conformément aux présentes instructions et d'être bien entretenu.

Marques de commerce et droits d’auteur

IYILO est une marque de commerce d’EVRA Energy LLC, déposée en Chine, aux ÉtatsUnis et au Canada. Toutes les autres marques apparaissant sur l’équipement IYILO sont des marques de commerce ou des marques de commerce déposées de leurs détenteurs respectifs.

©2025 EVRA Energy LLC. Tous droits réservés. Ce manuel et son contenu sont la propriété intellectuelle d'EVRA et sont protégés par les lois internationales sur le droit d'auteur. Aucune partie de ce document ne peut être reproduite, distribuée, traduite, stockée dans un système de stockage ou transmise sous quelque forme ou par quelque moyen que ce soit (électronique, mécanique, photocopie, enregistrement ou autre) sans l'autorisation écrite préalable d'IYILO.

Clause de non-responsabilité et limitation de responsabilité

- Toutes les informations, spécifications et illustrations contenues dans ce manuel sont basées sur les données les plus récentes disponibles au moment de la publication.
- IYILO se réserve le droit d'apporter des modifications à la conception du produit, aux spécifications ou à la documentation sans préavis.
- IYILO ne peut être tenue responsable de tout dommage direct, accessoire, spécial ou indirect — y compris les pertes économiques ou les pertes de profits — résultant de l'utilisation de ce produit, d'une mauvaise utilisation ou du non-respect des instructions contenues dans ce manuel.
- Bien que tous les efforts raisonnables aient été faits pour assurer l'exactitude de ce manuel, IYILO ne garantit pas l'exhaustivité ni l'exactitude de son contenu. Y compris, sans s’y limiter, les spécifications techniques, les fonctions, les illustrations et les guides d'installation.

IMPORTANT: Les dommages causés par le non-respect des directives d'installation, par des installations personnalisées non approuvées par IYILO, ou par la non-conformité aux normes en vigueur sont exclus de la garantie du produit.

Certifications

Ce produit a été testé et certifié par EVRA Energy LLC comme étant conforme aux normes de sécurité, de compatibilité électromagnétique et d'efficacité énergétique applicables, notamment ETL, FCC et ENERGY STAR. Ces certifications confirment la conformité aux exigences réglementaires, mais ne constituent ni ne sous-entendent aucune garantie au-delà de ce qui est expressément énoncé dans le présent document.

Élimination appropriée

Ce produit contient des composants électroniques et doit être éliminé conformément aux réglementations locales, nationales et fédérales en vigueur. Ne jetez pas ce produit avec les ordures ménagères.
Le symbole de la poubelle barrée d'une croix indique que le produit doit faire l'objet d'une collecte sélective pour un recyclage adéquat et la protection de l'environnement.
Veuillez suivre les directives locales pour l'élimination des déchets électroniques.

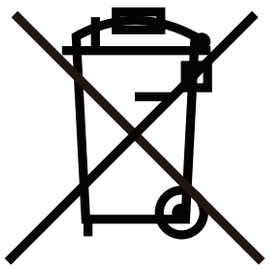

Avis de responsabilité en matière de sécurité

Les informations de sécurité fournies dans ce manuel ne couvrent que les scénarios typiques identifiés par IYILO. Cependant, IYILO ne peut anticiper ni évaluer tous les dangers potentiels. Il incombe aux utilisateurs de s' assurer que l'installation et l'utilisation de ce produit ne compromettent pas leur propre sécurité ni celle d'autrui.
Si des conditions inhabituelles surviennent pendant l'installation ou l' utilisation et qu'elles ne sont pas clairement traitées dans ce guide, vous devez consulter un électricien qualifié ou un professionnel qualifié. Le nonrespect des procédures appropriées peut entraîner des blessures graves, des décharges électriques, des incendies, voire la mort.

Note: Le respect rigoureux des instructions de ce manuel n'exempte pas les utilisateurs de se conformer aux codes d'électricité locaux, aux normes de construction ou aux réglementations de sécurité en vigueur. IYILO n'est pas responsable des risques ou des dommages causés par une installation non autorisée ou inappropriée.

Avis RSS d'ISED

Le présent appareil est conforme aux CNR d'Innovation, Sciences et Développement économique Canada applicables aux appareils radio exempts de licence.
L'exploitation est autorisée aux deux conditions suivantes:
(1) l'appareil ne doit pas produire de brouillage, et
(2) l'utilisateur de l'appareil doit accepter tout brouillage radioélectrique subi, même si le brouillage est susceptible d'en compromettre le fonctionnement.

Déclaration d'exposition aux radiations ISED:

Cet équipement est conforme aux limites d'exposition aux rayonnements RF de ISED établies pour un environnement non contrôlé.
Cet émetteur ne doit pas être co-localisé ou fonctionner en conjonction avec une autre antenne ou émetteur.Cet équipement doit être installé et utilisé de manière à maintenir une distance minimale de 20 cm entre l'équipement et votre corps.

TABLE DES MATIÈRES

1. Consignes de sécurité importantes

1.1 À lire avant l'installation et l'utilisation 1
1.2 Avertissements et mises en garde généraux 1
1.3 EXIGENCE DE MISE À LA TERRE 2
1.4 Exigences d'installation 3
1.5 Entretien quotidien 4

2. Présentation du produit

2.1 Modèles 5
2.2 Indicateurs et ports 6
2.3 Dimensions du produit 7
2.4 Spécifications du chargeur VE IYILO 8

3. Contenu de l'emballage 9

4. Outils requis 10

5. Codes lumineux 11

6. Montage de votre chargeur VE

6.1 Exigences générales de placement 12
6.2 Montage 14

7. Choisissez la méthode d'installation selon votre version

7.1 Réglage du courant de sortie souhaité 17
7.2 Installation de la version avec fiche (Plug-In) 18
7.3 Installation de la version câblée (Hardwired) 19
7.3.1 Instructions pour la version câblée — Modèle: IYILO-RA48 (Version avec fiche) 20
7.3.2 Instructions de câblage permanent — Modèle : IYILO-RA48 pré-câblé en usine 25

TABLE DES MATIÈRES

8. Instructions d'utilisation

8.1 Étapes de la recharge 26
8.2 À propos de la carte RFID IYILO 28
8.3 Télécharger l'application IYILO 28

9. Partage de puissance (Équilibrage de charge)

9.1 Présentation de la fonction 29
9.2 Préparation de l'installation 30
9.3 Connexions électriques 31
9.4 Configuration de l'application 32
9.5 Quand utiliser la fonction de partage de puissance 32

10. Description des défauts 33

11. Garantie

11.1 Période de couverture de la garantie 35
11.2 Ce qui est couvert 35
11.3 Ce qui n'est pas couvert 35
11.4 Processus de réclamation de garantie 36
11.5 Limitation de responsabilité 36
11.6 Résumé de référence rapide 37
11.7 Besoin d'aide ? 37

12. Déclaration FCC 37

1. Consignes de sécurité importantes

1.1 À lire avant l'installation et l'utilisation

Avant d'installer ou d'utiliser la borne de recharge IYILO, veuillez lire attentivement l'intégralité de ce manuel. Assurez-vous que toutes les procédures d'installation et d'utilisation sont conformes aux normes de sécurité et aux codes électriques locaux et nationaux applicables. Une installation incorrecte ou non conforme aux normes peut entraîner des conséquences graves, notamment des dommages matériels, des blessures corporelles, un incendie, voire la mort.
Le non-respect des instructions de ce guide ou des exigences réglementaires peut entraîner l'annulation de la garantie du produit et présenter des risques de sécurité majeurs.
Les messages de sécurité indiquent les niveaux de danger afin d'aider à prévenir les blessures corporelles et les dommages matériels.

DANGER

Indique un danger imminent ou des pratiques dangereuses qui pourraient entraîner la mort ou des blessures graves.

AVERTISSEMENT

Indique des dangers potentiels ou des pratiques dangereuses qui pourraient entraîner un choc électrique, un incendie, des blessures ou d'autres conséquences graves.

ATTENTION

Indique des pratiques qui pourraient entraîner des blessures mineures ou des dommages matériels si elles ne sont pas respectées.

1.2 Avertissements et mises en garde généraux

AVERTISSEMENT

- N'insérez pas vos doigts ou des objets étrangers dans le connecteur de véhicule électrique.
- Cet appareil doit faire l'objet d'une surveillance étroite lorsqu'il est utilisé à proximité d'enfants.
- N'utilisez pas l'équipement si le cordon d'alimentation flexible ou le câble de recharge est effiloché, cassé ou endommagé de quelque manière que ce soit, ou ne fonctionne pas correctement.

AVERTISSEMENT

- N'installez pas et n'utilisez pas cet équipement dans des zones contenant des matériaux, substances ou vapeurs inflammables, explosifs ou corrosifs.
- N'ouvrez pas le couvercle avant et ne touchez aucun composant interne lorsque le chargeur est sous tension. Débranchez toujours complètement l'alimentation électrique avant d'accéder au câblage interne ou de régler le commutateur rotatif.
- N'utilisez pas ce produit si le boîtier ou le connecteur du véhicule électrique est cassé, fissuré, ouvert ou présente tout autre signe de dommage.
- N'utilisez pas cet équipement en dehors de la plage de température de fonctionnement -30°C à 50°C (-22°F à 122°F).
- Pour éviter tout risque d'incendie ou de choc électrique, n'utilisez pas l' appareil avec une rallonge électrique.
- Ne tentez pas de réparer une partie de ce chargeur VE IYILO. Il ne contient aucune pièce réparable par l'utilisateur.
- Pour réduire le risque d'incendie, raccordez uniquement cet équipement à un circuit protégé contre les surintensités conformément au Code national de l'électricité ANSI / NFPA 70 (États- Unis), au Code canadien de l'électricité CSA C22.1–15, Partie 1 (Canada) ou à la norme NOM-001-SEDE (Mexique).
- Le chargeur VE est destiné exclusivement à être utilisé avec des véhicules électriques. Il convient uniquement aux véhicules ne nécessitant pas de ventilation pendant la recharge.

1.3 EXIGENCE DE MISE À LA TERRE

DANGER

Ce produit doit être correctement mis à la terre pour garantir la sécurité. Le non-respect de cette consigne peut entraîner un choc électrique, un incendie ou de graves dommages matériels.

▶ Pour l'installation avec fiche

Ce chargeur est équipé d'une fiche comprenant un conducteur de mise à la terre. Il doit être branché sur une prise correctement installée et mise à la terre, conformément à tous les codes électriques locaux.

AVERTISSEMENT

Ne modifiez pas la fiche. Si celle-ci n'est pas adaptée à la prise, contactez un électricien agréé pour faire installer une prise appropriée.

▶ Pour l'installation fixe

Le chargeur doit être raccordé à un système de câblage permanent, métallique et mis à la terre. Sinon, un conducteur de mise à la terre doit être acheminé avec les fils du circuit et raccordé à la borne de terre ou au fil de terre du Pour l'installation fixe chargeur.

🔔 En cas de doute sur la conformité de la mise à la terre, consultez un électricien qualifié avant de procéder à l'installation.

1.4 Exigences d'installation

AVERTISSEMENT

L'installation du chargeur VE IYILO — qu'il soit câblé directement dans le système électrique de la maison ou installé avec une prise NEMA — doit être effectuée par un électricien qualifié et agréé. L'installation peut également nécessiter des composants supplémentaires, tels qu'un sectionneur, un circuit électrique dédié et un conduit approprié.

ATTENTION

Tous les travaux doivent être réalisés conformément à la dernière édition du National Electrical Code (NEC), ainsi qu'à tous les codes électriques locaux et nationaux applicables.

Une installation incorrecte peut entraîner un incendie, un choc électrique, des blessures ou des dommages au produit. Assurez- vous que le panneau électrique peut supporter la charge supplémentaire et que les dispositifs de protection du circuit (par exemple, disjoncteurs, dispositifs différentiels (GFCI)) sont correctement calibrés et installés. Coupez toujours l'alimentation au niveau du tableau électrique principal avant de commencer l'installation.

- AVERTISSEMENT: Coupez l'alimentation électrique avant d'installer la borne de recharge.
- AVERTISSEMENT: Veuillez consulter le manuel d'utilisation et vous assurer que les codes locaux du bâtiment et de l'électricité ont été vérifiés avant d'installer le chargeur AC.
- AVERTISSEMENT: Un disjoncteur bipolaire conforme aux normes UL ou un disjoncteur différentiel (GFCI) avec un courant nominal approprié doit être installé dans le tableau de distribution AC en amont.
- ATTENTION: Coupez l'alimentation et utilisez des équipements de protection appropriés lors du raccordement à l'alimentation principale.
- ATTENTION: L'appareil doit être monté à une hauteur comprise entre 24 pouces (60 cm) et 48 pouces (120 cm) du sol.
- ATTENTION: Conservez le chargeur dans un endroit propre et sec. Il n'est pas recommandé de l'installer dans des environnements côtiers à forte humidité ou à dans des zones très poussiéreuses.

1.5 Entretien quotidien

- ATTENTION: Utilisez le chargeur correctement. Ne frappez pas et n'appuyez pas fortement sur le boîtier. S'il est endommagé, veuillez contacter un technicien qualifié.
- ATTENTION: Évitez toute trace d'humidité ou d'eau dans le chargeur. En cas d'infiltration d'eau ou d'humidité à l'intérieur de l'appareil, il est nécessaire de couper immédiatement l'alimentation pour éviter tout danger imminent, et contactez un professionnel pour effectuer une maintenance avant la prochaine utilisation.
- ATTENTION: Évitez de placer le chargeur près de sources de chaleur ou dans des endroits à température élevée. Tenez-le éloigné de substances dangereuses telles que les gaz inflammables et les matériaux corrosifs.
- ATTENTION: Ne posez pas d'objets lourds sur le chargeur afin d'éviter tout danger.

2. Présentation du produit

2.1 Modèles

Ce manuel s'applique aux modèles EVSE de niveau 2 IYILO-RA40 et IYILO-RA48.

Modèle IYILO-RA40: Sortie maximale 40A (Version avec fiche).

Modèle IYILO-RA48: Sortie maximale 48A (Version avec fiche et Version câblée).

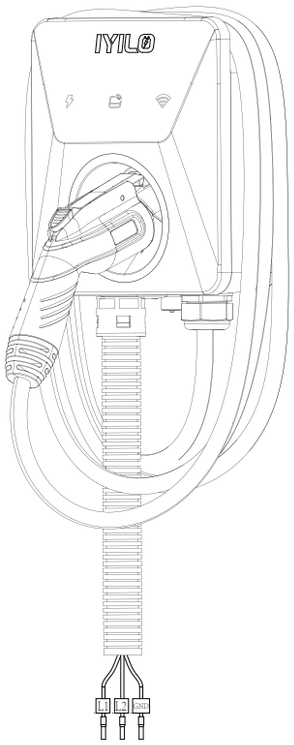

Modèle: IYILO-RA48
(48A Version câblée)

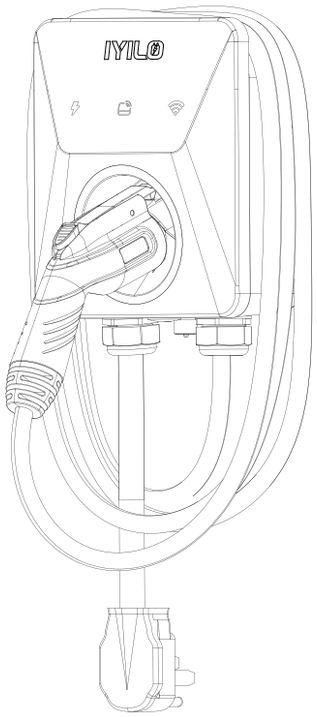

Modèle: IYILO-RA48
(48A Version avec fiche)

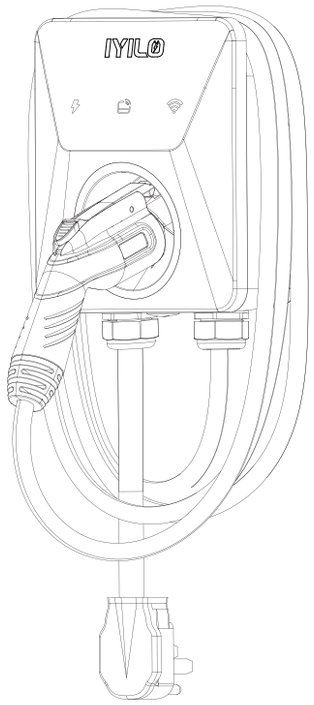

Modèle: IYILO-RA40
(40A Version avec fiche)

2.2 Indicateurs et ports

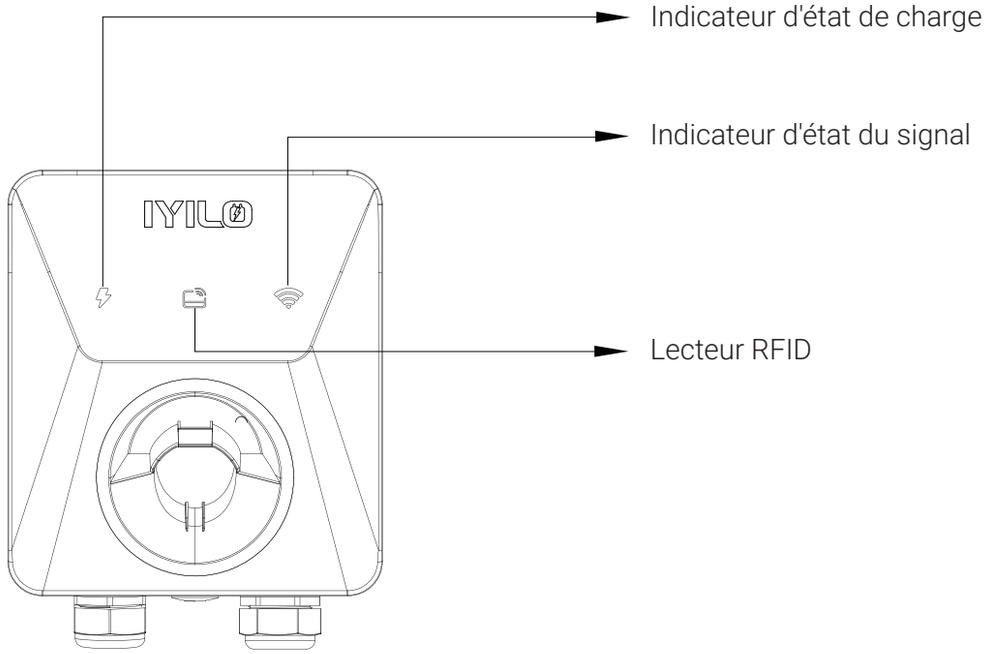

Modèle:IYILO-RA40

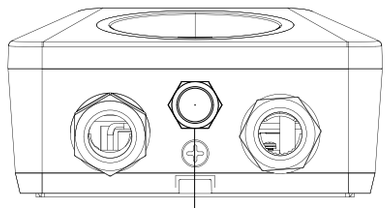

Modèle:IYILO-RA48

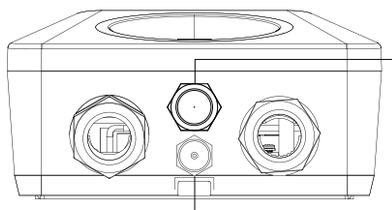

Bouton de redémarrage

Interface RS485

Bouton de redémarrage

2.3 Dimensions du produit

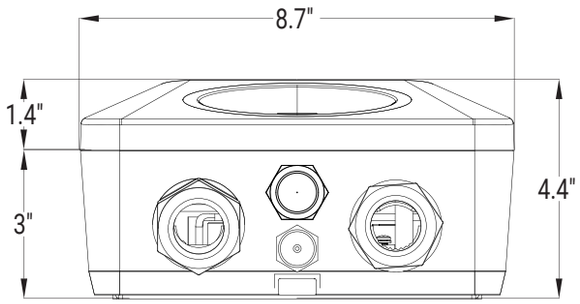

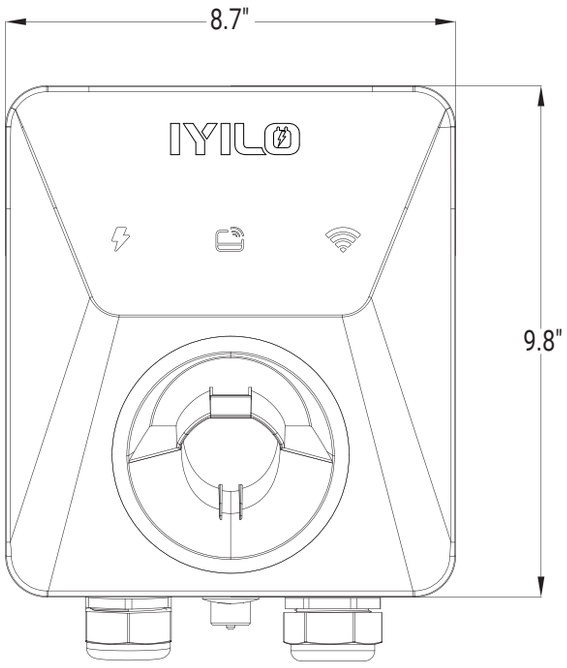

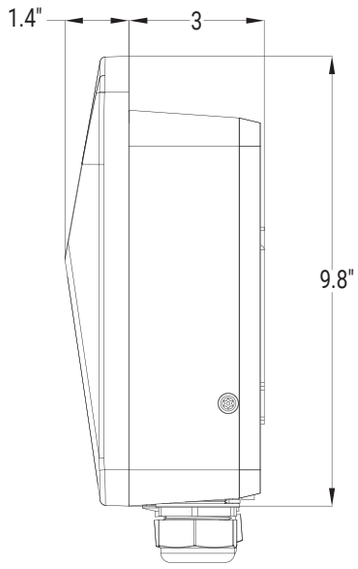

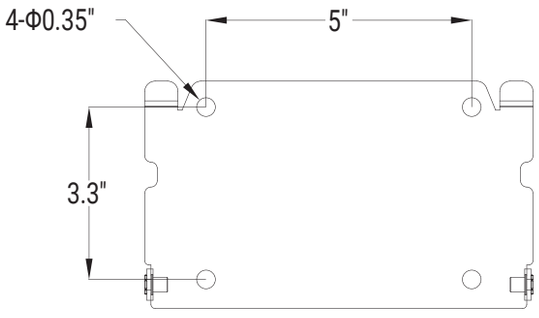

2.4 Spécifications du chargeur VE IYILO

▶ ALIMENTATION

Puissance de charge maximale	11,52 kW/ 48 A(Version câblée)9.6 kW/ 40 A(Version avec fiche)
Tension d'entrée nominale	208/240V AC
Courant de sortie nominal	16A/24A/32A/40A/48A
Fréquence du courant AC	60 Hz
Protection d'entrée	Protection OVP/UVP/RCD (CCID20)/SPD/ Protection contre les défauts de terre
Protection de sortie	Protection OCP, OTP, protection du signal pilote
Type de connecteur	Connecteur de charge AC (SAE J1772)
Longueur du câble	25 pi (7.62 m)
Cordon d'alimentation	NEMA 14-50 (Capteur NTC inclus) / Version câblée

▶ CARACTÉRISTIQUES OPÉRATIONNELLES

Température de stockage	-40°F à+185°F (-40°C à+85°C)
Température de fonctionnement	-22°F à+122°F (-30°C à+50°C)
Humidité relative en fonctionnement	Jusqu'à 95 % sans condensation
Humidité relative de stockage	Jusqu'à 95 % sans condensation
Indice de protection du boîtier	NEMA 4
Type d'installation	Montage mural / Montage sur piédestal
Altitude de fonctionnement	≤ 6561 pi (2000 m)
Dimensions (H*L*P)	(250*220*109)MM
Poids total	8kg/17.6lb
Résistance aux chocs	IK10

▶ CARACTÉRISTIQUES OPÉRATIONNELLES

Fonction Wi-Fi	2.4G WIFI, 802.11 b/g/n
Indication d'état	LED / APP / Buzzer intégré
Voyant LED	Bleu / Vert / Rouge / Jaune
Interface utilisateur	Application IYILO
Authentification de l'utilisateur	Application / Plug-and-Charge / Carte RFID
Connectivité	Wi-Fi, RS485 (pour connexion du compteur d'énergie)
Mise à jour logicielle	OTA
OCPP	OCPP1.6J

▶ CERTIFICATION ET CONFORMITÉ

Conformité	UL 991/1998/2231/2594 NEC article 625
Conformité CEM	FCC 15 Class B
CERTIFICATION	ETL/FCC/Energy Star

3. Contenu de l'emballage

① Chargeur VE IYILO
② ManuaManuel d'utilisation et de fonctionnement
③ Étiquette de limitation de courant
④ Gabarit de montage du support mural
⑤ Carte de bienvenue
⑥ Support de montage
⑦ Carte RFID
⑧ Clé Allen
⑨ Vis antivol M5
⑩ Boulon d'expansion hexagonal M6
⑪ Vis autotaraudeuse à tête cylindrique cruciforme ST5.5

①

②

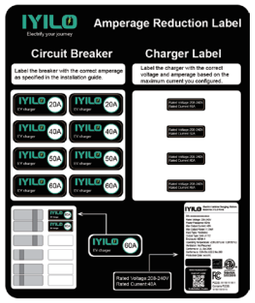

③

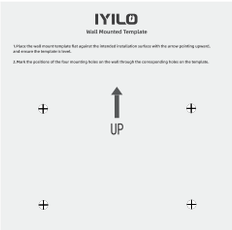

④

⑤

⑥

⑦

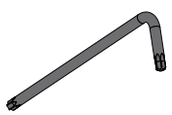

⑧

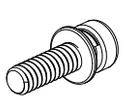

⑨

⑩

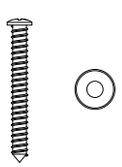

⑪

4. Outils requis

① Pince à dénuder
② Clé à douille
③ Voltmètre ou multimètre numérique
④ Niveau à bulle
⑤ Crayon ou marqueur
⑥ Perceuse électrique et forets
⑦ Tournevis cruciforme
⑧ Détecteur de montants (optionnel)

①

②

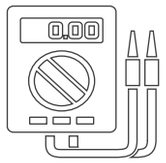

③

④

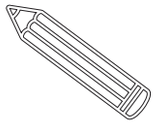

⑤

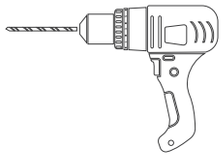

⑥

⑦

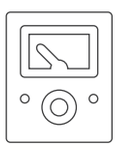

⑧

5. Codes lumineux

État de la charge

Voyant indicateur d'état	Description	État du chargeur
	LED verte fixe	Veille
	LED bleue clignotante	Connecté
	LED bleue clignotante	Authentification
	LED verte pulsée	Charge en cours
	LED bleue fixe	Charge arrêtée
	LED jaune fixe	Charge programmée
	LED jaune pulsée	Mise à jour du micrologiciel
	LED jaune clignotante	Appareil indisponible
	LED rouge	Défaut/Erreur

Indicateur d'état du signal

Voyant indicateur de réseau	Description	État du chargeur
	LED bleue fixe	Réseau non configuré
	LED bleue clignotante	Connexion au réseau en cours
	LED verte fixe	Réseau connecté
	LED rouge fixe	Erreur de connexion réseau
	DÉL orange fixe	Signal réseau faible

6. Montage de votre chargeur VE

⚠ AVERTISSEMENT

Pour une connectivité sans fil optimale, placez le chargeur à proximité de votre routeur Wi-Fi. Évitez de l'installer sur des surfaces ou dans des endroits susceptibles de bloquer ou d'affaiblir le signal. Ce chargeur VE est conçu pour fonctionner jusqu'à une altitude 2000 mètres. L'utilisation dans des environnements avec une humidité élevée ou une poussière excessive n'est pas recommandée.

6.1 Exigences générales de placement

1. Portée du câble: Sélectionnez un emplacement de montage où le câble de charge (25 pi / 7.62 m) peut facilement atteindre le port de charge du véhicule avec un peu de jeu pour éviter toute tension.

2. Recommandation de hauteur: Pour la plupart des installations, il est recommandé de monter le chargeur entre 24 et 48 pouces (61–122 cm) du sol fini. Cette plage de hauteur est également conforme aux directives d'accessibilité ADA.

3. Si vous installez le chargeur VE IYILO à l'extérieur, vous devez utiliser soit: une prise NEMA 14-50 résistante aux intempéries et homologuée pour l'extérieur (pour une installation par fiche), soit une connexion câblée correctement scellée utilisant des conduits et des raccords homologués pour l'extérieur.

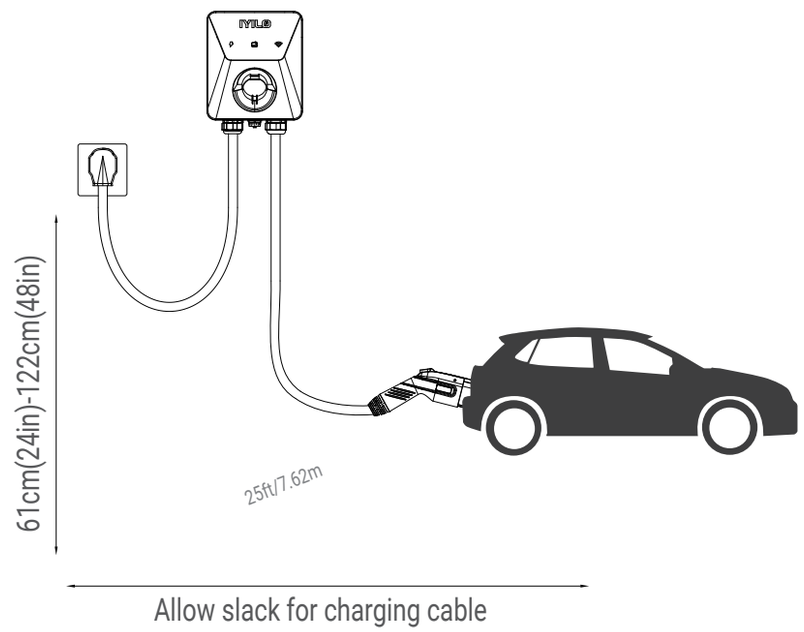

4. Lorsque le connecteur de charge est fixé sur le panneau avant, la distance entre le mur et la poignée du connecteur est d'environ 26 cm. Veuillez vous assurer qu'un dégagement suffisant est laissé devant l'unité pour éviter toute obstruction dans les passages ou tout contact accidentel.

5. Veillez à ce que tous les composants exposés aux intempéries respectent les codes locaux ainsi que les normes en vigueur en matière de protection de l'environnement.

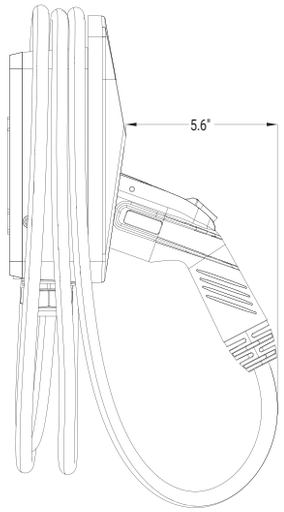

▶ Pour les installations par fiche NEMA 14-50 (Modèles IYILO-RA40 et IYILO-RA48)

1.Choisissez une position qui permet au câble NEMA de se plier naturellement sans être trop tendu ou étiré.
2.Laissez un dégagement suffisant pour que la fiche et la prise restent accessibles.

▶ Emplacement et exigences pour l'installation câblée (Modèle IYILO-RA48)

1.Choisissez un emplacement de montage qui permet au conduit étanche aux liquides de 2.3 pi (version câblée) inclus d'atteindre votre boîte de jonction ou votre panneau de disjoncteurs.
2.Le port d'accès inférieur doit être utilisé. Il n'y a pas d'option d'entrée par l' arrière.
3.Planifiez l'acheminement pour éviter toute tension sur le conduit et assurer une connexion étanche au point d'entrée.

6.2 Montage

Étape 1

Placez le gabarit de montage (inclus dans l' emballage du produit) à l'emplacement d' installation souhaité. Utilisez un niveau pour vous assurer que le gabarit est bien aligné. Marquez et pré-percez les trous de vis comme indiqué. Une fois l'opération terminée, retirez le gabarit avant de procéder à l'installation du support.

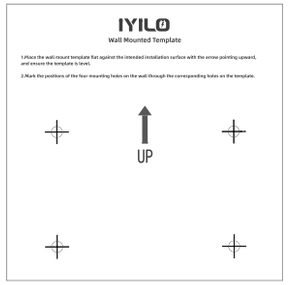

Étape 2

Pour les murs en brique ou en béton
Utilisez les 4 boulons d'expansion hexagonaux pour fixer solidement le support mural.

Pour une installation sur cloison sèche (Placo)
Localisez les montants muraux à l'aide d'un détecteur de montants.
Pour les trous alignés avec les montants, utilisez uniquement des vis à cloison sèche.
Pour les trous sans montants derrière, utilisez des chevilles pour cloison sèche avec les vis.
Cela garantit que le support est solidement fixé au mur ainsi qu'aux montants de soutien lorsqu'ils sont disponibles.

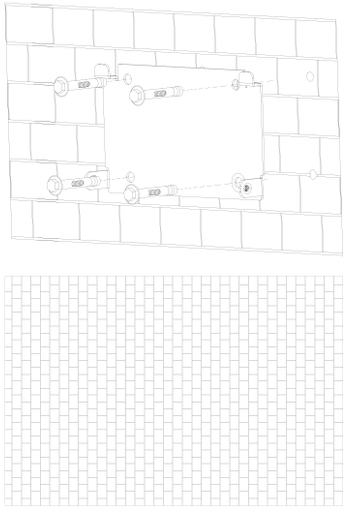

Étape 3

1. Alignez les encoches de montage situées à l'arrière du chargeur avec les crochets correspondants du support mural.
2. Appuyez doucement le chargeur contre le support et faites-le glisser vers le bas jusqu'à ce qu'il s'enclenche solidement en place.

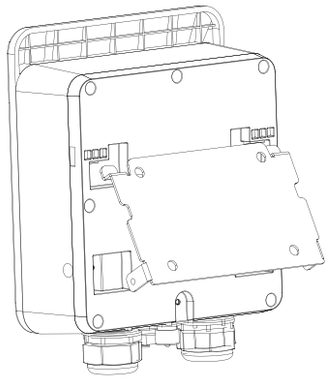

Étape 4

1.Insérez les vis à tête fraisée antivol dans les trous de vis situés sur les côtés gauche et droit du support.
2. Utilisez la clé Allen incluse pour serrer fermement les vis, fixant ainsi solidement le chargeur VE IYILO au support mural.

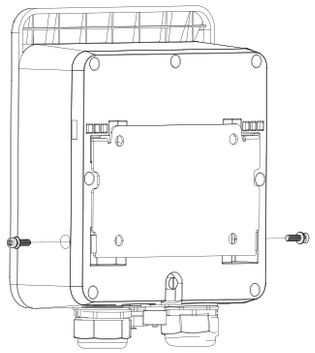

Étape 5

Une fois le chargeur VE solidement monté, enroulez le câble autour du chargeur lorsqu'il n'est pas utilisé et insérez la fiche de charge dans le support de rangement.

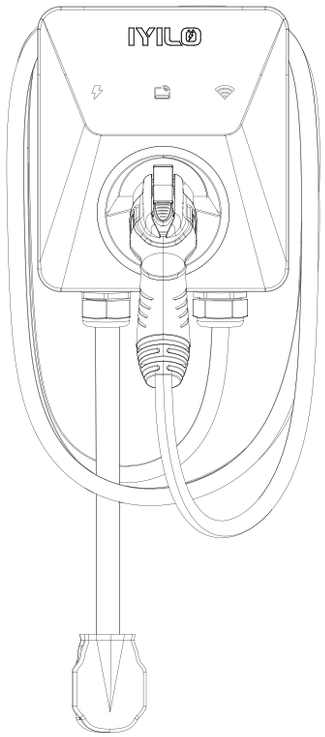

7. Choisissez la méthode d'installation selon votre version

AVERTISSEMENT

1. Le chargeur VE IYILO est un appareil à équipement à charge continue. Le circuit dédié doit être dimensionné à 125 % du courant maximal du chargeur p our garantir un fonctionnement sûr et approprié.
2. Une protection GFCI (CCID20) intégrée est incluse dans tous les modèles.
3. Le Tableau (1) indique la section de conducteur minimale requise pour le circuit entre le panneau et l'EVSE (borne de recharge) lors d'une dans une canalisation, selon la norme NEC 310.15(B)(16). La taille réelle du fil peut devoir être augmentée en fonction de la température et de la longueur du câble.

AVERTISSEMENT

Le chargeur VE IYILO dispose d'une protection GFCI (disjoncteur différentiel) intégrée . L'installer sur un circuit déjà protégé par un disjoncteur différentiel (GFCI) peut créer une double protection, ce qui risque de provoquer des déclenchements intempestifs. Assurez-vous de coordonner l'installation pour répondre aux exigences de sécurité tout en évitant les faux déclenchements.

Réglage du commutateur rotatif et options de disjoncteur (IYILO-RA48)

Position du commutateur rotatif	Puissance du chargeur	Calibre du disjoncteur	Taille min. du conducteur (75C)AWG L1/L2	Conducteur de mise à la terre min. (AWG)	PLUG-IN	Hardwired
9	24A	30A	8AWG Cuivre	10AWG Cuivre	OUI	OUI
3-8	48A	60A	6AWG Cuivre	10AWG Cuivre	NON	OUI
2	40A	50A	8AWG Cuivre	10AWG Cuivre	OUI	OUI
1	32A	40A	8AWG Cuivre	10AWG Cuivre	OUI	OUI
0	16A	20A	12AWG Cuivre	12AWG Cuivre	OUI	OUI

Rotary Switch setting & Circuit Breaker option (IYILO-RA40)

9	24A	30A	8AWG Cuivre	10AWG Cuivre	OUI	Nous ne recommandons pas
2-8	40A	50A	8AWG Cuivre	10AWG Cuivre	OUI	Nous ne recommandons pas
1	32A	40A	8AWG Cuivre	10AWG Cuivre	OUI	Nous ne recommandons pas
0	16A	20A	12AWG Cuivre	12AWG Cuivre	OUI	Nous ne recommandons pas

Table（1）

7.1 Réglage du courant de sortie souhaité

Le chargeur VE IYILO permet de régler le courant de sortie maximal via le commutateur rotatif situé sur la carte mère, derrière le capot avant.
Utilisez un outil non conducteur pour ajuster le commutateur. Reportez-vous au Tableau (1) pour sélectionner le numéro de réglage correspondant au courant de sortie maximal souhaité.
Exemple: Lorsque le commutateur rotatif est sur la position 1, le courant de charge maximal disponible sera de 32A. Ce même courant maximal sera également affiché dans l'application IYILO.

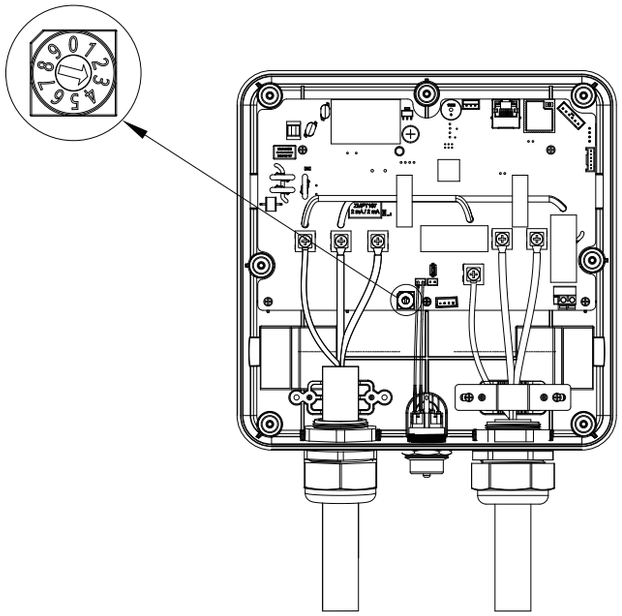

Remarque

Les modèles IYILO-RA40 ou IYILO-RA48 (version avec fiche) sont préréglés sur 40 ampères, ce qui correspond à l'intensité maximale autorisée par la réglementation pour un chargeur VE avec fiche NEMA 14-50
Le modèle IYILO-RA48 (version câblée) est préréglé par défaut sur une sortie de 48 ampères et est livré avec un fouet à 3 fils logé dans un conduit flexible étanche aux liquides non métallique.

Conseil: À moins que vous ne prévoyiez de passer d'une configuration avec fiche à u ne configuration câblée, ou que vous ne deviez réduire le courant en raison des limites de votre disjoncteur, aucun réglage n'est nécessaire.

7.2 Installation de la version avec fiche (Plug-In)

Remarque

Les versions avec fiche des modèles IYILO-RA48 et IYILO-RA40 peuvent fournir un maximum de 40A.

1. Le chargeur VE avec fiche IYILO-RA48 est réglé en usine sur un coura nt par défaut de 40 ampères. Il peut être ajusté à 48A uniquement s'il est câblé en permanence.
2. .Le chargeur VE avec fiche IYILO-RA40 est réglé en usine sur 40 ampères, ce qui constitue également le maximum pour ce modèle

AVERTISSEMENT

Pour un fonctionnement sûr, connectez ce chargeur uniquement à une prise NEMA 14-50 homologuée pour VE (qualité industrielle, adaptée à une charge continue de véhicule électrique).
L'utilisation d'une prise domestique standard peut provoquer une surchauffe, endommager la fiche et la prise, ou entraîner un risque d'incendie.

Installation des modèles IYILO-RA40 / IYILO-RA48 avec fiche:

Pour une configuration de 40A ou 48A avec fiche, utilisez la prise NEMA 14-50 appropriée et assurez-vous qu'elle est correctement câblée. Une fois installée, branchez simplement le chargeur VE IYILO.

Exigences du circuit NEMA 14-50 :

Aux États-Unis comme au Canada, une installation avec fiche NEMA 14-50 doit être connectée à un disjoncteur bipolaire dédié de 50A, conformément aux exigences du NEC 625 (États-Unis) et du CEC (Canada).
La version avec fiche de l'IYILO-RA48 est réglée en usine sur 40A, ce qui respecte la règle des 125 % pour charge continue de 125 % (40A × 125% = 50A).

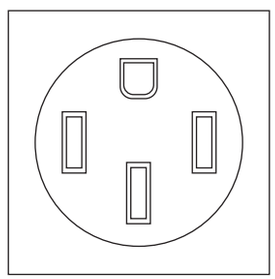

14-50

7.3 Installation de la version câblée (Hardwired)

Remarque

Pour une installation câblée, le modèle IYILO-RA48 est recommandé.
Le modèle IYILO-RA40 prend en charge une installation câblée à une sortie maximale de 40A.

Les instructions d'installation suivantes sont basées sur le modèle IYILO-RA48. Les étapes d'installation du modèle IYILO-RA40 sont identiques, sauf indication contraire.

ATTENTION

Pour la version câblée du modèle IYILO-RA48, le taux de charge maximal est de 48 ampères.
Pour supporter une charge continue de 48 ampères, un disjoncteur bipolaire dédié de 60 ampères est requis, conformément aux directives du NEC (voir le Tableau 1 pour référence).

AVERTISSEMENT

Risque électrique

1. Avant d'installer la version câblée, assurez-vous de déconnecter toutes les sources d'alimentation.
2. Vous devez vérifier l'absence de courant sous tension à chaque étape du processus d'installation.
3. Portez toujours un équipement de protection individuelle (EPI) approprié lors de l'installation d'un chargeur VE câblé.

7.3.1 Instructions pour la version câblée — Modèle : IYILO-RA48 (Version avec fiche)

Lors de la conversion du chargeur VE 48A (version avec fiche) pour une installation câblée, veuillez suivre les instructions ci-dessous.

Remarque

Si vous souhaitez câbler directement votre version 48A (initialement avec fiche), vos propres conducteurs en cuivre et votre conduit.

Étape 1

Coupez l'alimentation et retirez le câble d'entrée d'origine:

1. Coupez l'alimentation au niveau du panneau de disjoncteurs principal.
2. Retirez le couvercle avant en dévissant les 7 vis situées sur le partie inférieure du boîtier
3. Pour activer la charge à 48A, changez le commutateur rotatif du réglage par défaut (40A) vers 48A.

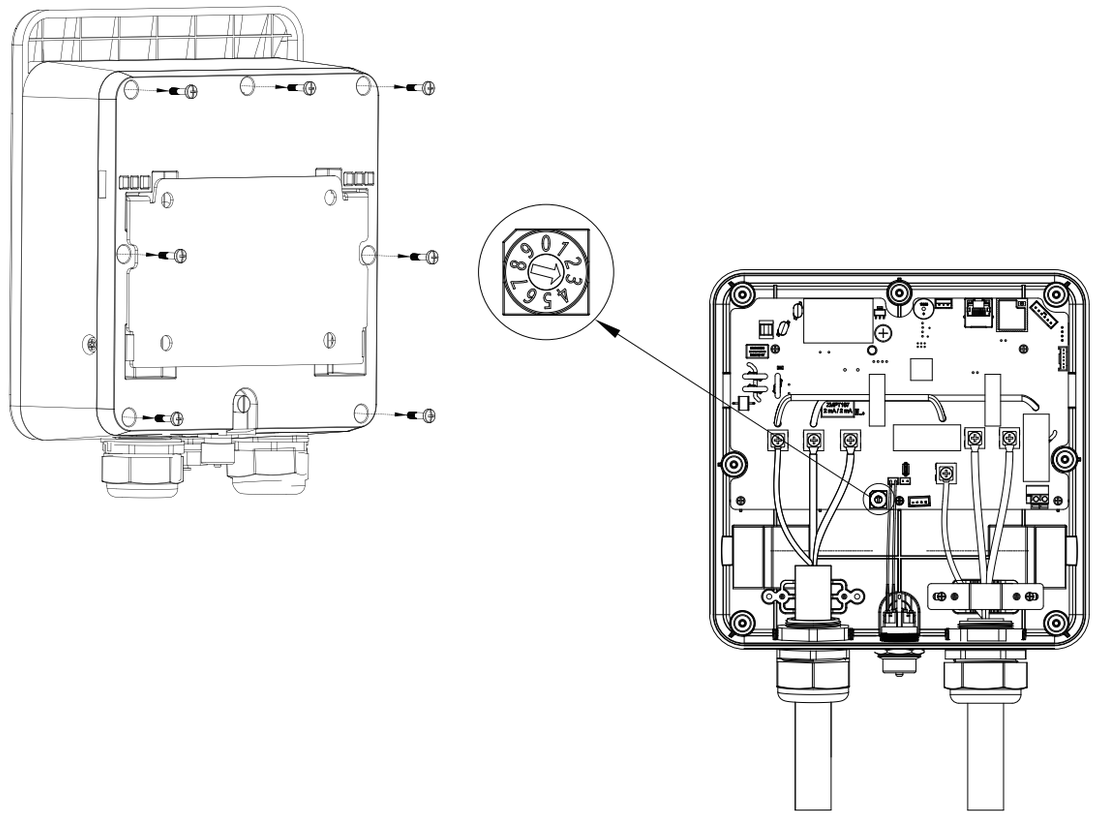

4. Pour retirer le câble d'entrée (fiche et câble NEMA 14-50):

① Desserrez le presse-étoupe du câble.
② Dévissez les trois vis des bornes d'entrée.
③ Retirez les deux vis fixant la plaque du serre-câble.
④ Déconnectez le connecteur du capteur de température NTC.

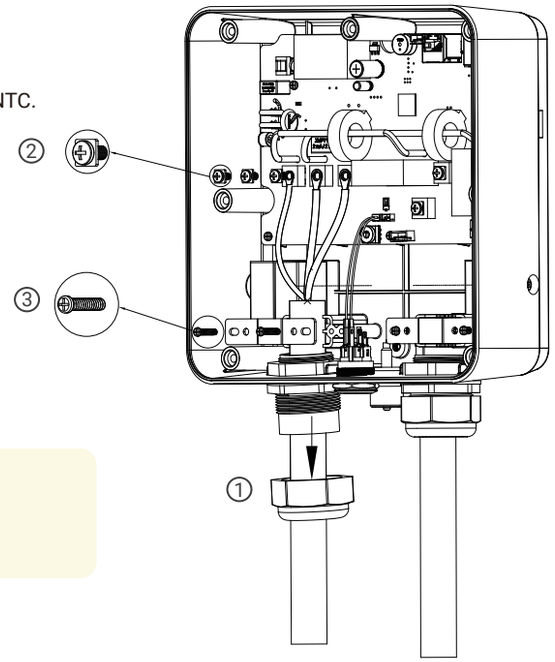

Remarque

Le bornier NTC se trouve sur le côté droit.

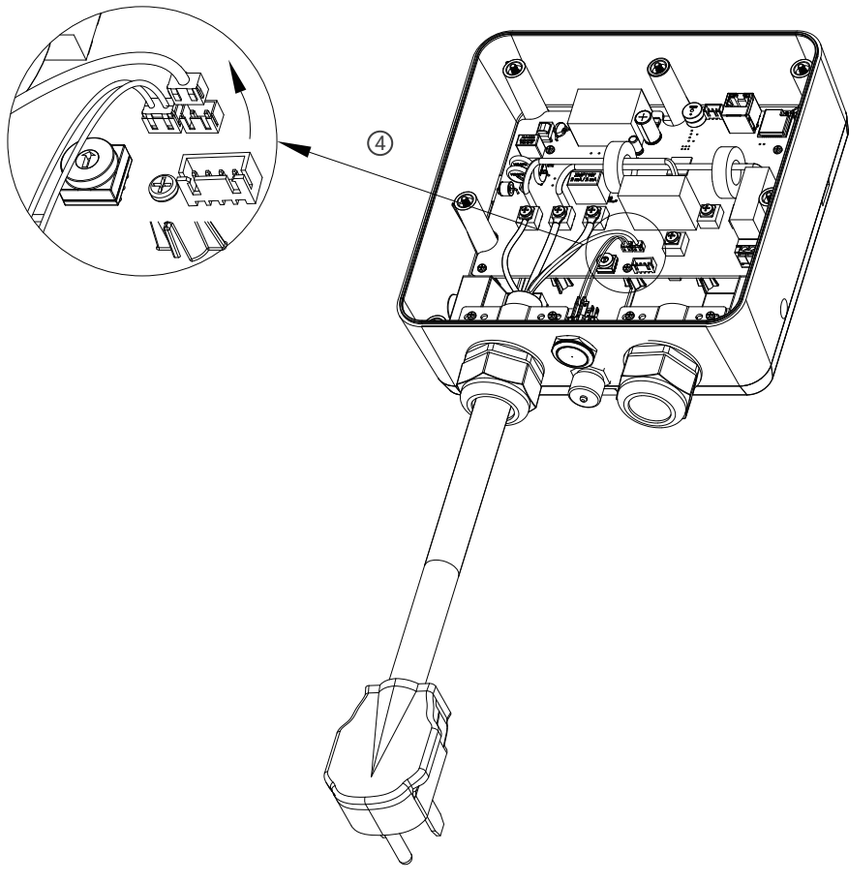

Étape 2

Installez la boîte de jonction à proximité du chargeur:

Installez une boîte de jonction résistante aux intempéries ou homologuée pour l'intérieur à proximité immédiate du chargeur. (Pour une installation conforme, veuillez consulter un électricien qualifié.)

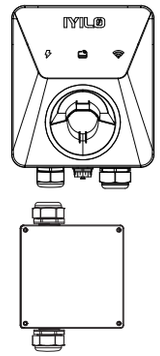

Étape 3

Câblage vers le chargeur:

1. Faites passer les conducteurs en cuivre 6 AWG THWN-2 à travers le conduit et connectez-les aux bornes correspondantes comme suit : L1 vers L1, L2 vers L2, et GND vers la borne de terre (GND). Serrez les bornes d'e ntrée L1/L2 avec un couple de 1.2N·m (10.62 in·lbs).

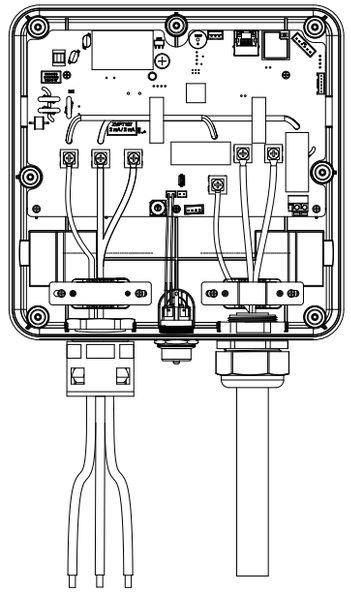

Remarque

Utilisez des cosses à anneau isolées M4 #8 pour les conducteurs 6 AWG ou des connecteurs adaptés pour garantir des connexions sécurisées.

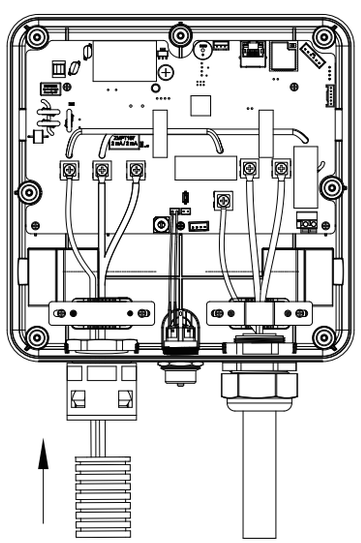

2. Fixer un raccord de conduit de 1 po NPT (non inclus) à l'orifice d'entrée de conduit del'appareil.

3. Serrez le raccord de conduit à l'aide d'une clé appropriée. Assurez-vous que la connexion est étanche et correctement scellée pour empê cher l'infiltration d'humidité ou de poussière.

4. Connectez un conduit étanche aux liquides de 1" (25 mm) d'une longueur appropriée au raccord de cond uit et assurez-vous que la connexion est correctement sécurisée.

Étape 4

Acheminement des fils depuis le disjoncteur:

1. Acheminez deux conducteurs de phase et un fil de terre depuis un disjoncteur bipolaire de 60A (connectez le fil L1 au L1 du réseau, le L2 au L2, et le fil GND à la barre de terre GND) situé à l'intérieur de votre panneau électrique jusqu'à une boîte de jonction proche de l'emplacement du chargeur VE.

AVERTISSEMENT：(Cette étape doit être effectuée par un électricien qualifié.)

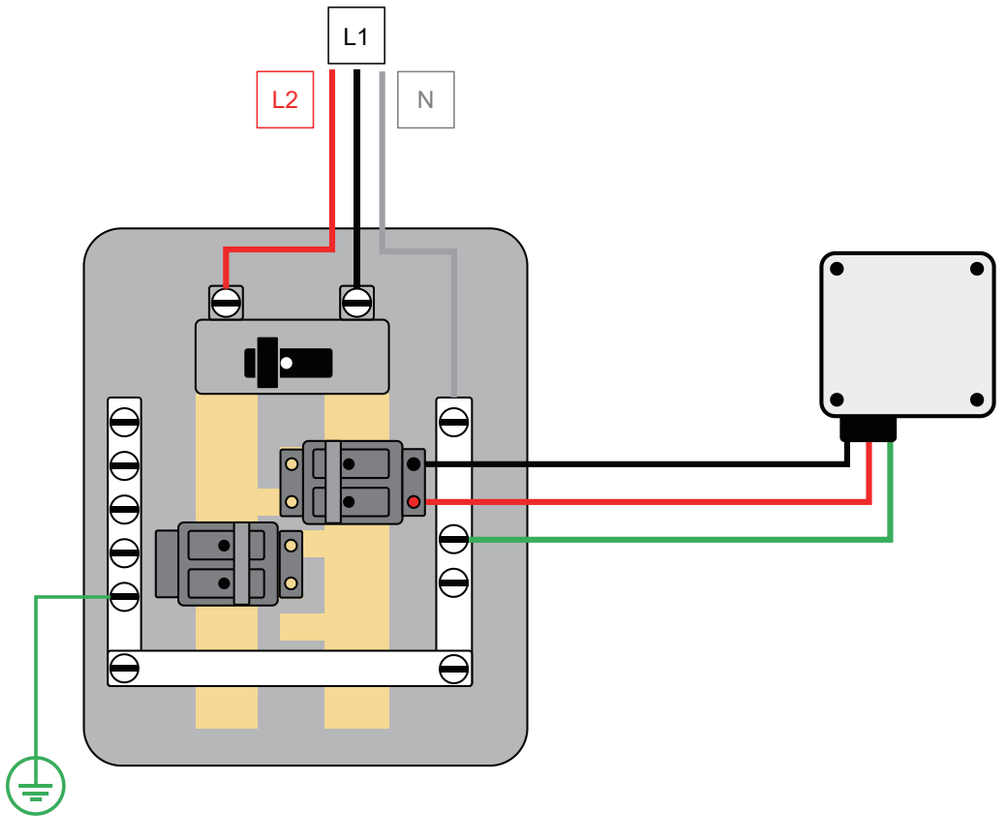

2. Un conduit est requis pour les installations extérieures ou intérieures exposées afin de se conformer aux exigences du NEC.

Step 5

Connexion à la boîte de jonction:

1. À l'intérieur de la boîte de jonction, connectez les fils provenant du disjoncteur aux fils correspondants du chargeur VE :

① Phase 1 (généralement noire) du panneau de disjoncteurs→ vers le fil L1 du chargeur VE.

② Phase 2 (généralement rouge) du panneau de disjoncteurs→vers le fil L2 du chargeur VE.

③ Fil de terre (généralement vert ou cuivre nu) →vers le fil GND (terre) du chargeur VE.

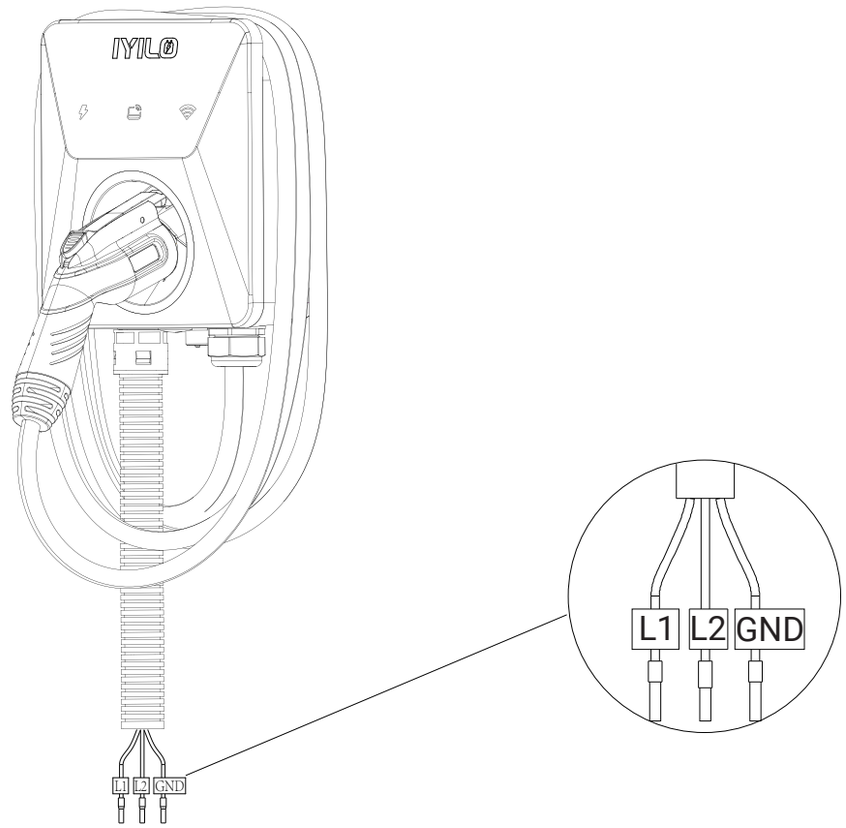

2. Utilisez des bornes et des capuchons de connexion (wire nuts) de taille app ropriée pour garantir qu'ils peuvent supporter le courant pour des conducteur s de 6 AWG ou équivalents.

3. Vérifiez que toutes les étiquettes et couleurs de fils correspondent avant de terminer la connexion.

7.3.2 Instructions de câblage permanent — Modèle : IYILO-RA48 pré-câblé en usine

Cette section s'applique à la version du chargeur VE 48A livrée câblée d'usine. Veuillez vous référer à la section “7.3” ci-dessus pour les détails sur la connexion du conduit, les étapes de câblage et le dimensionnement du disjoncteur. La plupart des procédures restent les mêmes, avec les différences clés suivantes:

Différences clés

▶ Ignorer l'étape 1 et l'étape 3

Pour la version câblée d'usine IYILO-RA48, si votre courant maximal autorisé est de 48A, il n'est pas nécessaire d'ajuster le commutateur rotatif.
De plus, l'unité est livrée déjà câblée avec tous les accessoires nécessaires inclus.

Assurez-vous que tout le câblage est effectué conformément au code NEC et aux réglementations locales.

8.Instructions d'utilisation

8.1 Étapes de la recharge

Remarque

Assurez-vous que le chargeur VE est correctement connecté à l' alimentation électrique.

1. Branchez le connecteur dans le port de charge du véhicule.
2. Démarrer la recharge :

(1) **Plug-and-Charge (Brancher et charger):** Par défaut, le chargeur fonctionne en mode "Plug-and-Charge"(Brancher et charger), vous pouvez donc commencer la recharge sans utiliser votre téléphone.
(2) **Contrôle par application mobile:** Une fois que l'application et la borne de recharge ont terminé le couplage Bluetooth, cliquez sur Démarrer la recharge. (Veuillez vous référer au guide de l'utilisateur de l'application pour des instructions détaillées.)
(3) **Contrôle RFID:** Lecture de carte RFID. (Pour plus de détails, veuillez vous référer aux instructions de l'application ou à la section 8.2 À propos de la carte RFID IYILO.)
(4) **Recharge programmée:** Si vous avez configuré un calendrier de charge dans l'application IYILO, le chargeur démarrera automatiquement la 25 session selon l'horaire défini.
(5) **Bouton de redémarrage du système:** Cet appareil est équipé d'un bouton de redémarrage permettant d'effectuer un redémarrage du système en cas d'anomalie ou lorsqu'une réinitialisation du système est nécessaire.
En cas d'erreurs de fonctionnement, de pannes de communication ou d'un état non réactif, vous pouvez redémarrer la borne de recharge en appuyant sur le bouton de redémarrage afin de rétablir un fonctionnement normal du système.

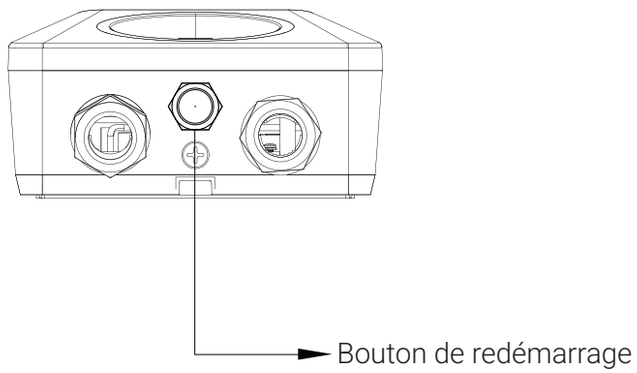

3. Arrêter la recharge

(1) Si la recharge a été lancée en mode “Plug-and-Charge” (Brancher et charger), appuyez sur le bouton “Stop Charging” (Arrêter la recharge) dans l'application mobile.
(2) Si la recharge a été lancée via une carte RFID, vous pouvez l'arrêter soit en présentant à nouveau la carte, soit en appuyant sur le bouton “End Charging” (Terminer la recharge) dans l'application mobile.
(3) Si la recharge a été lancée via l'application, appuyez sur “Stop Charging”dans l'application.
(4) Si la recharge a débuté via une session programmée, appuyez sur le bouton “Stop Charging” dans l'application mobile.

4. Débranchez le connecteur et remettez-le en place.

AVERTISSEMENT

Ne débranchez pas le connecteur pendant la recharge. Vous risqueriez d'endommager le connecteur ou l'équipement de recharge du véhicule électrique (EVSE).

8.2 À propos de la carte RFID IYILO

La carte RFID IYILO doit être configurée via l'application. Vous devrez saisir le numéro de la carte dans l'application :

1. Ouvrez l'application et cliquez sur l'icône de l'avatar dans le coin supérieur gauc he.
2. Cliquez sur "DEVICE Info".
3. Cliquez sur "RFID Card".
4. Cliquez sur "Add" et saisissez le numéro de la carte ainsi que le nom du compte.
5. Cliquez sur "OK"
6. La configuration est terminée.

8.3 Télécharger l'application IYILO

Download on the App Store

GET IT ON Google Play

APP User Guide

9. Partage de puissance (Équilibrage de charge)

9.1 Présentation de la fonction

La fonction de partage de puissance est un système d'équilibrage de charge qui permet à deux chargeurs VE IYILO de partager la capacité électrique disponible d'un seul disjoncteur.

Les chargeurs répartissent uniformément le courant de charge pour éviter la surcharge du disjoncteur tout en maximisant l'efficacité de la charge.

Remarque

Le partage de puissance n'est pris en charge qu'entre deux chargeurs IYILO. Il est recommandé d'utiliser la méthode d'installation câblée (hardwired) pour une meilleure stabilité et sécurité

AVERTISSEMENT

Couper l'alimentation:

Avant toute installation câblée, coupez l'alimentation principale et confirmez qu'aucun circuit n'est sous tension dans la zone d'installation.

Personnel qualifié uniquement:

L'installation c bl e doit tre r alis e par un lectricien agr ou un installateur qualifi.

9.2 Préparation de l'installation

Veuillez vous référer à la méthode de connexion décrite dans la Section 7.3 pour l'installation de la borne de recharge.

1. Veuillez tenir compte des points suivants lors de l'installation: Positionnez les deux chargeurs de manière à ce que le conduit puisse être acheminé vers la boîte de jonction sans être étiré, plié de manière excessive ou sans provoquer de tension sur le câble.
2. Si la longueur du conduit existant est insuffisante pour votre emplacement, utilisez une boîte de jonction homologuée et du câblage supplémentaire pour prolonger la connexion conformément aux codes électriques locaux.

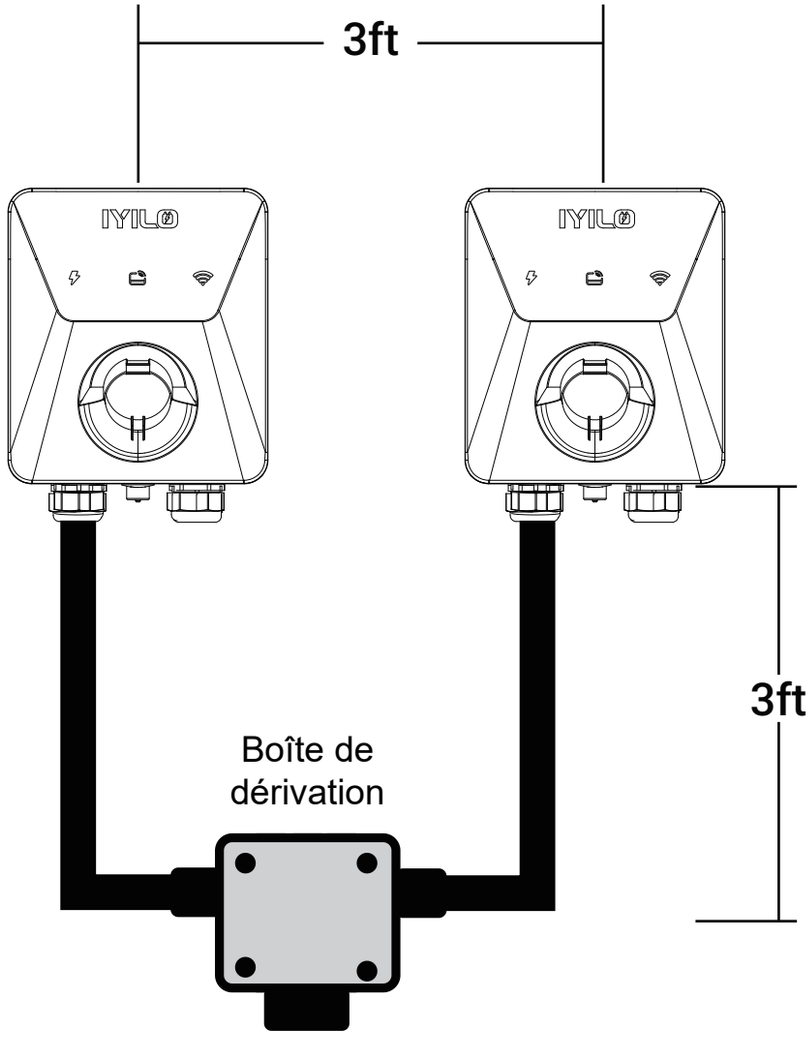

9.3 Connexions électriques

1. Acheminez les câbles d'alimentation des deux chargeurs dans la boîte de jonction.
2. À l'intérieur de la boîte de jonction, connectez les fils L1, L2 et de terre (GND) des deux chargeurs en parallèle.
3. Depuis la boîte de jonction, tirez un seul ensemble de fils L1, L2 et de terre vers le même disjoncteur.
4. Sélectionnez la section des conducteurs en fonction du calibre du disjoncteur :
Exemple : Disjoncteur 60A conducteur en cuivre 6 AWG.
5. Assurez-vous que toutes les connexions aux bornes sont serrées et correctement isolées pour éviter tout desserrage ou court-circuit.

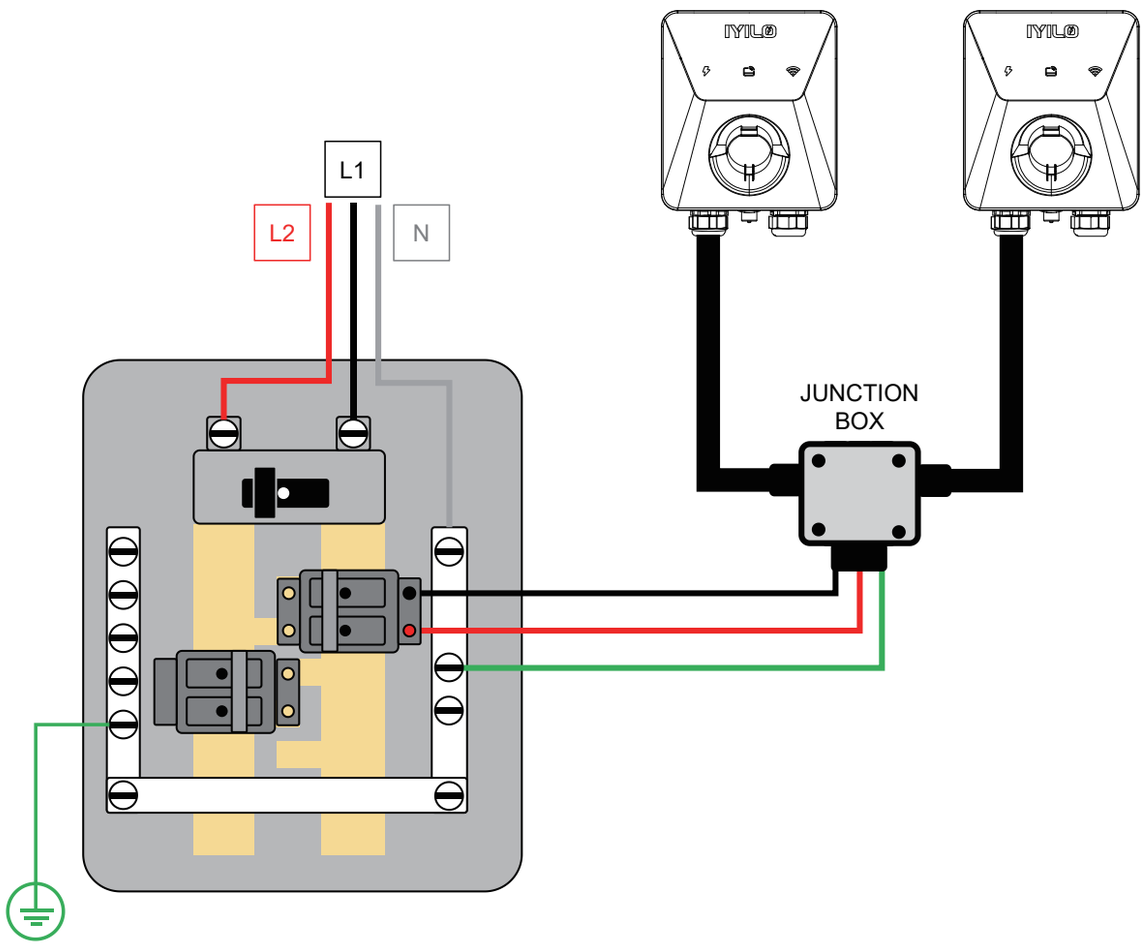

9.4 Configuration de l'application
(Scannez le code QR à la section 8.3 pou r le guide de l'utilisateur)

1. Une fois le câblage terminé, rétablissez l'alimentation électrique.
2. Ouvrez l'application IYILO et accédez aux paramètres de Partage de puissance (Power Sharing).
3. Saisissez le courant maximal requis pour les deux chargeurs, afin que le système puisse répartir automatiquement le courant de charge.
4. Confirmez que les deux chargeurs sont connectés via Wi-Fi et affichent le statut “En ligne” (En ligne).

9.5 Quand utiliser la fonction de partage de puissance

Le partage de puissance doit être utilisé lorsque deux chargeurs IYILO câblés sont connectés au même disjoncteur et que la capacité de ce disjoncteur est inférieure à la demande de charge maximale combinée des deux chargeurs.

Exemple:
Si le disjoncteur est calibré à 60A, mais que chaque chargeur peut consommer jusqu'à 48A à pleine charge (soit 96A au total), faire fonctionner les deux chargeurs à pleine capacité pourrait surcharger le disjoncteur. En activant le partage de puissance, les chargeurs limitent automatiquement leur sortie combinée à la capacité maximale du disjoncteur (dans ce cas, 60A), en répartissant uniformément le courant entre les deux chargeurs selon la configuration définie.

10. Description des défauts

Type de défaut	Signal indicateur LED rouge	Message affiché sur l'APP	Méthode de récupération
Surchauffe de la fiche NEMA (OTP)	LED rouge fixe	La charge est interrompue en raison de la protection contre la surchauffe de la fiche NEMA 14-50. Seuil d'arrêt de la charge : 95°C (203°F)	1. Vérifiez si la fiche NEMA est endommagée. 2. Assurez-vous que la prise est une prise dédiée aux véhicules électriques (qualité industrielle). 3. Attendez que la température redescende en dessous de 90°C. 4. Si le problème persiste, contactez lesupport technique.
Défaillance de communication du compteur	LED rouge : 1 clignotement, pause de 3 s	Défaillance de communication du compteur	1. Redémarrez le chargeur. 2. Si le problème persiste, contactez le service après-vente.
Défaut du signal pilote (CP)	LED rouge : 2 clignotements, pause de 3 s	Erreur du signal pilote (Control Pilot) au niveau du connecteur de charge	1. Redémarrez le chargeur. 2. Si le problème persiste, contactez le support technique.
UVP	LED rouge : 3 clignotements, pause de 3 s	La tension d'entrée de la borne de recharge est inférieure à 90 % de la valeur nominale (187 V)	1. Vérifiez si la tension est normale lorsque l'appareil n'est pas en charge. 2. Éteignez certains appareils énergivores pour voir si le chargeur fonctionne normalement. 3. Si la tension reste élevée, demandez à un électricien de vérifier tout déséquilibre de phase sur le réseau électrique.
OVP	LED rouge : 4 clignotements, pause de 3 s	La tension d'alimentation de la borne de recharge dépasse 110 % de la tension nominale (264 V).	1. Vérifiez si la tension est normale lorsque l'appareil n'est pas en charge. 2. Éteignez certains appareils énergivores pour voir si le chargeur fonctionne normalement. 3. Si la faible tension persiste, demandez à un électricien de vérifier la capacité du circuit.

Type de défaut	Signal indicateur LED rouge	Message affiché sur l'APP	Méthode de récupération
OTP	LED rouge: 5 clignotements, pause de 3 s	La température du câble ou de la borne de recharge dépasse la limite autorisée. Seuils de protection thermique : Câble : 105°C Borne : 85°C	1.Vérifiez si la température de la borne de recharge est trop élevée. 2.Si la température est élevée, attendez qu'elle refroidisse; la charge reprendra automatiquement. 3.Si la température est normale mais que le défaut persiste, contactez le service après-vente.
OCP	LED rouge: 6 clignotements, pause de 3 s	Le courant de charge dépasse 110 % de la valeur nominale. Exemple : courant supérieur à 52 A (valeur nominale: 48 A).	1.Débranchez le connecteur de charge et vérifiez l'absence de corps étrangers à l'intérieur de la fiche. 2.Après le débranchement, vérifiez si le défaut disparaît ; sinon, contactez le service après-vente.
Défaut de mise à la terre	LED rouge: 7 clignotements, pause de 3 s	Anomalie du circuit de mise à la terre de la borne de recharge	1.Redémarrez la borne de recharge et effectuez un auto-contrôle pour voir si le problème est résolu. 2. Demandez à un électricien de vérifier la mise à la terre ; si elle est normale, contactez le service après-vente.
Défaut du relais	LED rouge: 8 clignotements, pause de 3 s	D Défaillance du relais de la borne de recharge	1.Redémarrez la borne de recharge et vérifiez si le défaut est éliminé. 2.Réessayez la séquence suivante: démarrer la charge →arrêter la charge → débrancher le connecteur. 3.Si le défaut de relais se reproduit, contactez le service après-vente.
Anomalie du RCD	LED rouge: 9 clignotements, pause de 3 s	Détection d'uncourant de fuite par le dispositif différentiel (RCD)	1.Coupez l'alimentation d'entrée de la borne de recharge en toutesécurité. 2.Demandez à un électricien de rechercher la cause de la fuite de courant. 3.Si le défaut persiste après l' inspection, contactez le service après-vente.

11. Garantie

11.1 Période de couverture de la garantie

EVRA Energy LLC. (“EVRA”) garantit ce chargeur VE résidentiel IYILO contre les défauts de matériaux et de fabrication pour une durée de trois (3) ans à compter de la date d'achat originale. Cette garantie est non transférable
et n'est valide que pour l'acheteur initial.

11.2 Ce qui est couvert

Si le chargeur IYILO présente un dysfonctionnement dû à des défauts de matériaux ou de fabrication dans des conditions normales d'utilisation et d'installation, IYILO fournira un service au titre de la garantie pendant la période de couverture de trois (3) ans, comme suit:

1. Réparation en priorité
IYILO évaluera d’abord le problème et, si celui-ci est jugé réparable, fournira les pièces nécessaires ainsi que la main-d’œuvre du fabricant afin de remettre le produit en état de fonctionnement.
2. Remplacement si non réparable
Si le chargeur s'avère irréparable après évaluation diagnostique, IYILO fournira une unité de remplacement. Le remplacement peut être un produit neuf, remis à neuf ou reconditionné de fonction et de valeur équivalentes.
3. Maintien de la garantie
Le chargeur ou les pièces de remplacement hériteront de la période de garantie restante du produit original. Aucune nouvelle période de garantie ne sera accordée pour les remplacements.

11.3 Ce qui n'est pas couvert

Cette garantie limitée ne s'applique pas aux cas suivants:
1. Installation ou utilisation inappropriée:
Installation effectuée en dehors Des directives d'installation d'IYILO.
Utilisation au-delà de l'usage résidentiel p révu ou de la plage de tension spécifiée.
Câblage inadéquat ou alimentation électrique instable.
2. Dommages environnementaux ou externes:
Purtensions électriques, foudre, infiltration d'eau, inondations, incendies ou dommages causés par des nuisibles.
Dommages physiques causés par une collision avec un véhicule ou une mauvaise manipulation.
3. Réparations ou modifications non autorisées:
Désassemblage, altération ou réparation par toute personne non autorisée par IYILO.
Utilisation d'accessoires, de pièces ou de logiciels tiers.

4. Usure normale et dommages cosmétiques:
Rayures, décoloration, bosses ou autres dommages esthétiques n'affectant pas le fonctionnement.
Vieillissement normal des matériaux n'affectant pas les performances.
5. Identification manquante ou altérée:
Numéro de série, étiquette ou certification de sécurité altéré, manquant ou illisible.

11.4 Processus de réclamation de garantie

Pour initier une réclamation de garantie,veuillez suivre les étapes ci-dessous:

1. Contacter le support IYILO, Fournissez les éléments suivants:

- Description du problème.
- Numéro de série du produit.
- Photo ou code d'erreur (si applicable).
- Copie du reçu d'achat original.

2. Dépannage et diagnostic à distance
Le service d'assistance IYILO peut tenter de vous aider à diagnostiquer le problème à distance par téléphone ou par e-mail.

3. Évaluation du produit
Si nécessaire, IYILO peut vous demander de retourner le chargeur pour inspection.
Le client est responsable des frais d'expédition de l'article vers IYILO.
Si le produit est confirmé défectueux, IYILO prend en charge les frais de frais de retour de l'unité réparée ou remplacée vers vous.

4. Réparation ou remplacement
Si réparable: IYILO réparera et renverra l'unité.
Si irréparable: IYILO émettra une unité de remplacement.

5. Cas non couverts
Si le problème est jugé en dehors de la couverture de garantie, le produit sera retourné au client en l'état, ou des réparations pourront être proposées aux frais du client après approbation.

11.5 Limitation de responsabilité

IYILO ne pourra être tenu responsable des

Dommages indirects, accessoires ou consécutifs.
Pertes de données, dommages au véhicule ou interruptions d'activité.
Dommages dépassant le prix d'achat du produit.

IIYILO ne donne aucune autre garantie, expresse ou implicite, au-delà de celles énoncées dans les présentes. Aucun agent ou revendeur n'est autorisé à modifier cette garantie.

11.6 Résumé de référence rapide

- Durée de garantie: 3 ans.
- S'applique à: Acheteur original uniquement.
- Couverture: Défauts de matériaux/fabrication.
- Réparer ou remplacer: À la discrétion d'IYILO.
- Garantie de remplacement: Conserve la durée de garantie restante.
- Non couvert: Mauvaise utilisation, météo, accidents, modifications.
- La réclamation nécessite: Preuve d'achat et informations produit.
- Expédition: Le client paie le retour, IYILO paie le renvoi du remplacement.

11.7 Besoin d'aide ?

Contactez le service client IYILO:

EMAIL: SUPPORT@IYILO.SHOP

Remarque

Veuillez conserver votre preuve d'achat et l'emballage d'origine au cas où un service de garantie serait nécessaire. Seuls les techniciens autorisés par IYILO sont autorisés à diagnostiquer, réparer ou approuver le remplacement de toute unité sous garantie.

12. Déclaration FCC

Cet appareil est conforme à la partie 15 des règles de la FCC.

Son fonctionnement est soumis aux deux conditions suivantes:
Cet appareil ne doit pas causer d'interférences nuisibles, et cet appareil doit accepter toute interférence reçue, y compris les interférences pouvant entraîner un fonctionnement indésirable

Attention: Tout changement ou modification apporté à cette unité non expressément approuvé par la partie responsable de la conformité pourrait annuler l'autorité de l'utilisateur à faire fonctionner l'équipement.

IYILO

Remarque : Cet équipement a été testé et déclaré conforme aux limites d'un appareil numérique de Classe B, conformément à la partie 15 des règles de la FCC. Ces limites sont conçues pour fournir une protection raisonnable contre les interférences nuisibles dans une installation résidentielle. Cet équipement génère, utilise et peut émettre de l' énergie radiofréquence et, s'il n'est pas installé et utilisé conformément aux instructions, peut causer des interférences nuisibles aux communications radio. Cependant, il n'y a aucune garantie que des interférences ne se produiront pas dans une installation particulière. Si cet équipement cause des interférences nuisibles à la réception de la radio ou de la télévision, cequi peut être déterminé en éteignant et en rallumant l'équipement, l'utilisateur est encouragé à essayer de corriger l'interférence par une ou plusieurs des mesures suivantes :

—Réorienter ou déplacer l'antenne de réception.
—Augmenter la distance entre l'équipement et le récepteur.
—Brancher l'équipement sur une prise d'un circuit différent de celui sur lequel le récepteur est branché.
—Consulter le revendeur ou un technicien radio/TV expérimenté pour obtenir de l'aide.

Module WI-FI: Contient l'ID FCC:2AC7Z-ESPWROOM32UE

Déclaration sur l'exposition aux RF

Cet équipement est conforme aux limites d'exposition aux rayonnements de la FCC établies pour un environnement non contrôlé. Pour garantir un fonctionnement sûr et éviter une exposition aux RF dépassant les limites autorisées:
L'équipement doit être installé et utilisé avec une distance minimale de 20 cm (8 pouces) entre le radiateur (antenne) et votre corps.
Cet émetteur ne doit pas être co-localisé ou utilisé en conjonction avec une autre antenne ou un autre émetteur.